Le dossier technique se compose de 7 pages, numérotées de DT 1/7 à DT 7/7.
Dès qu'il vous est remis, assurez-vous qu'il est complet.
S'il est incomplet, demandez un autre exemplaire au chef de salle.

.

DOSSIER TECHNIQUE

CONCOURS GÉNÉRAL DES MÉTIERS

TECHNICIEN EN RÉALISATION DE PRODUITS MÉCANIQUES
TRPM

PINCE PNEUMATIQUE

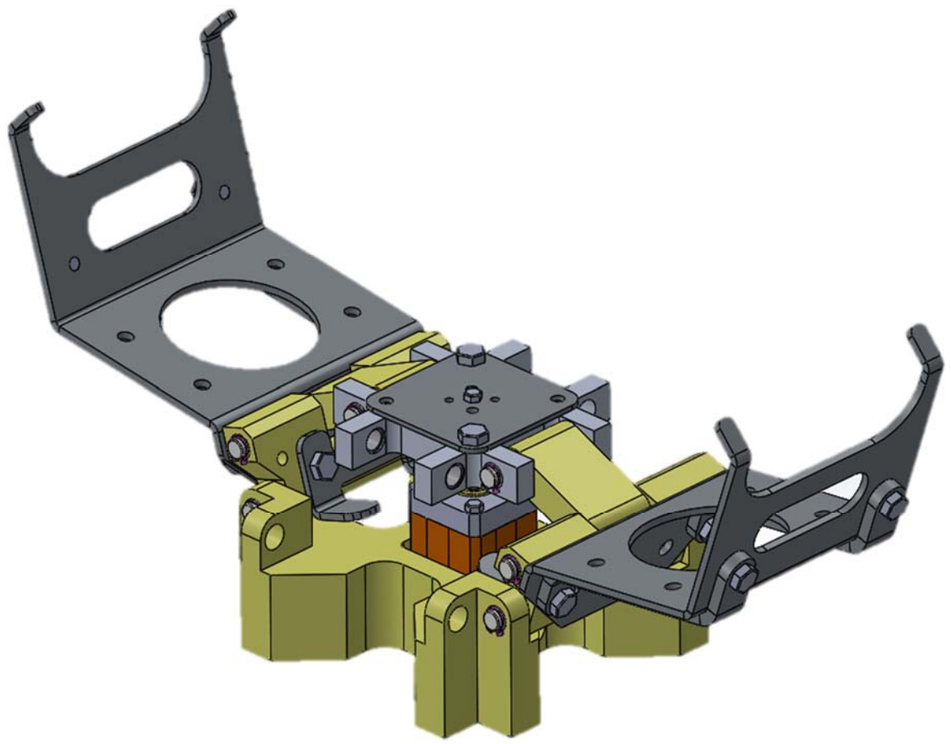

SOMMAIRE

Nomenclature pince	DT 2
Dessin d'ensemble	DT 3
Eclaté partiel	DT 4
Vue éclatée des sous-ensembles	DT 5
Dessin de définition du croisillon	DT 6
Avant-projet d'étude de fabrication et Contrat de phase 30	DT 7

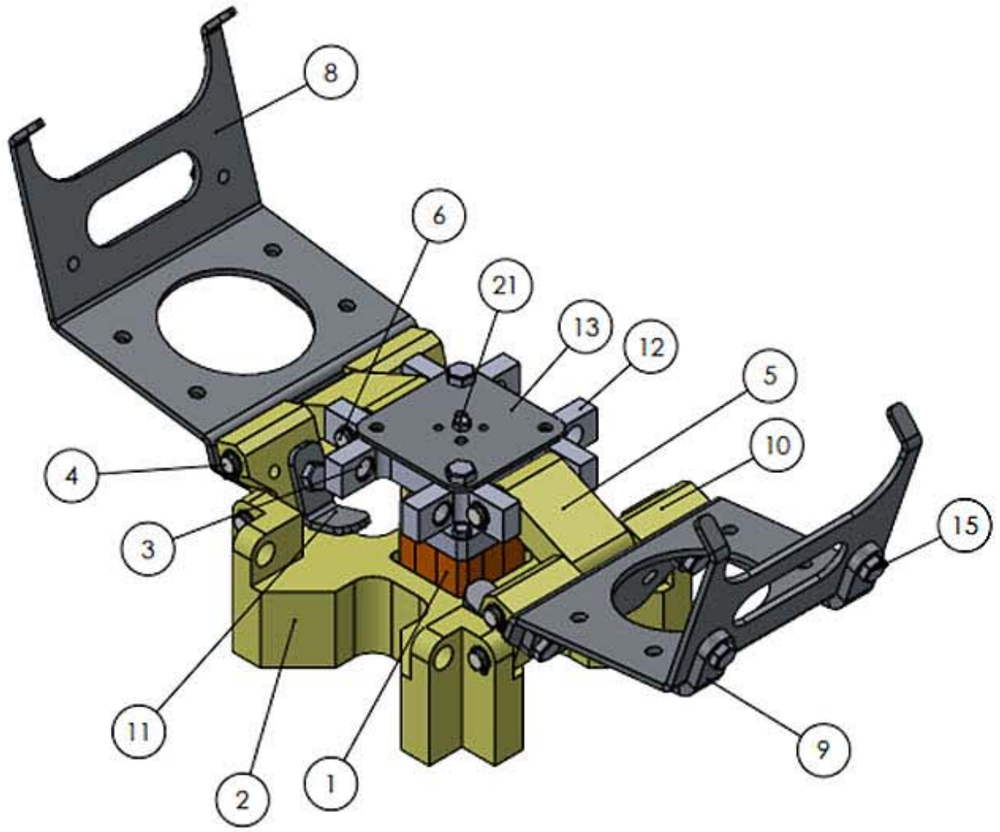

No. article	Désignation	Matière	Nb
1	corps	EN AB-43000 [Al si 10 Mg]	1
2	support verin	EN AB-43000 [Al si 10 Mg]	1
3	coussinet	Acier allié	32
4	axe bielle 105.5	EN AW 2017A [Al Cu4 Mg Si]	4
5	bielle	EN AB-43000 [Al si 10 Mg]	2
6	axe bielle 55	EN AW 2017A [Al Cu4 Mg Si]	2
7	tige	Acier allié	1
8	Machoire	Aisi 304	2
9	renfort pince	EN AB-43000 [Al si 10 Mg]	4
10	bielle support	EN AB-43000 [Al si 10 Mg]	2
11	butée	Aisi 304	2
12	croisillon	EN AW 2017A [Al Cu4 Mg Si]	1
13	plaque	Aisi 304	1
14	vis H M6 - 15		8
15	vis H M6 - 11		6
16	nez de verin		1
17	joint racleur		1
18	joint torique 16x2		1
19	Anneau élastique		12
20	tige de vérin		1
21	vis H M4 - 15		1

ECHELLE 1:2

Ensemble

FORMAT A3

PINCE PNEUMATIQUE

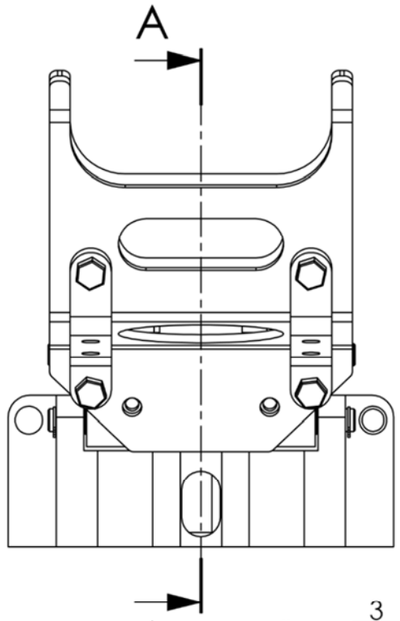

A-A

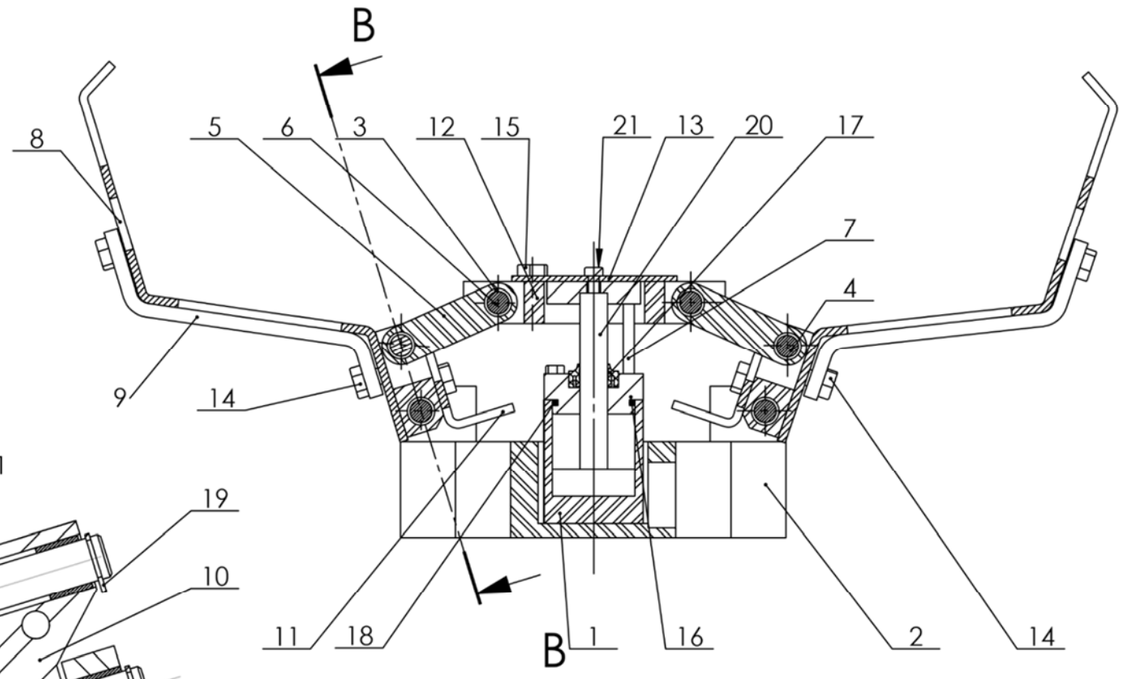

B-B

ECHELLE 1 : 1

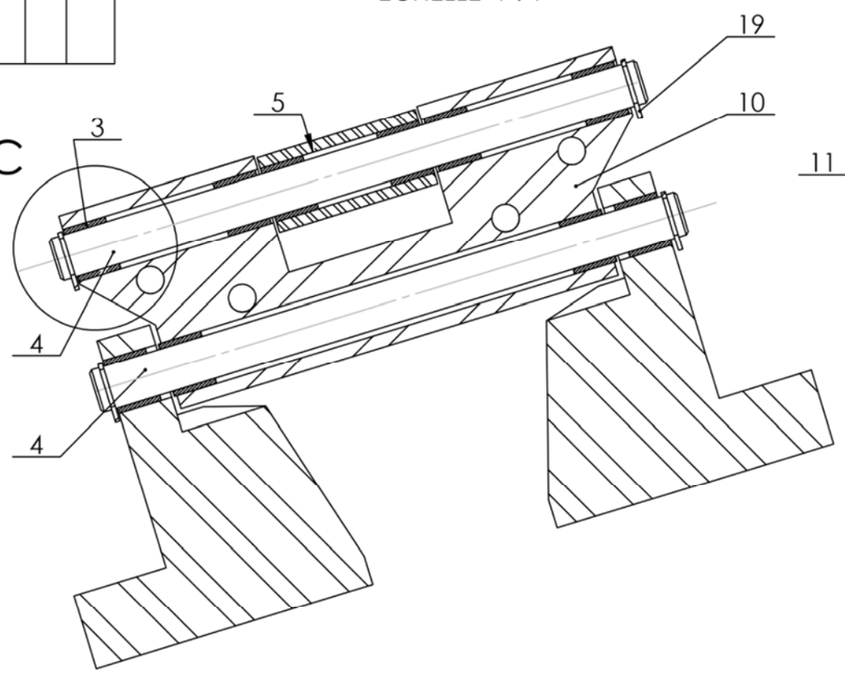

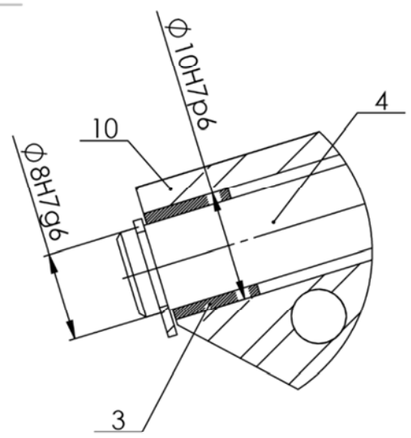

DÉTAIL C

ECHELLE 2 : 1

Seulement deux des quatres machoires sont représentées

ECHELLE 1:2	Ensemble
FORMAT A3	PINCE PNEUMATIQUE

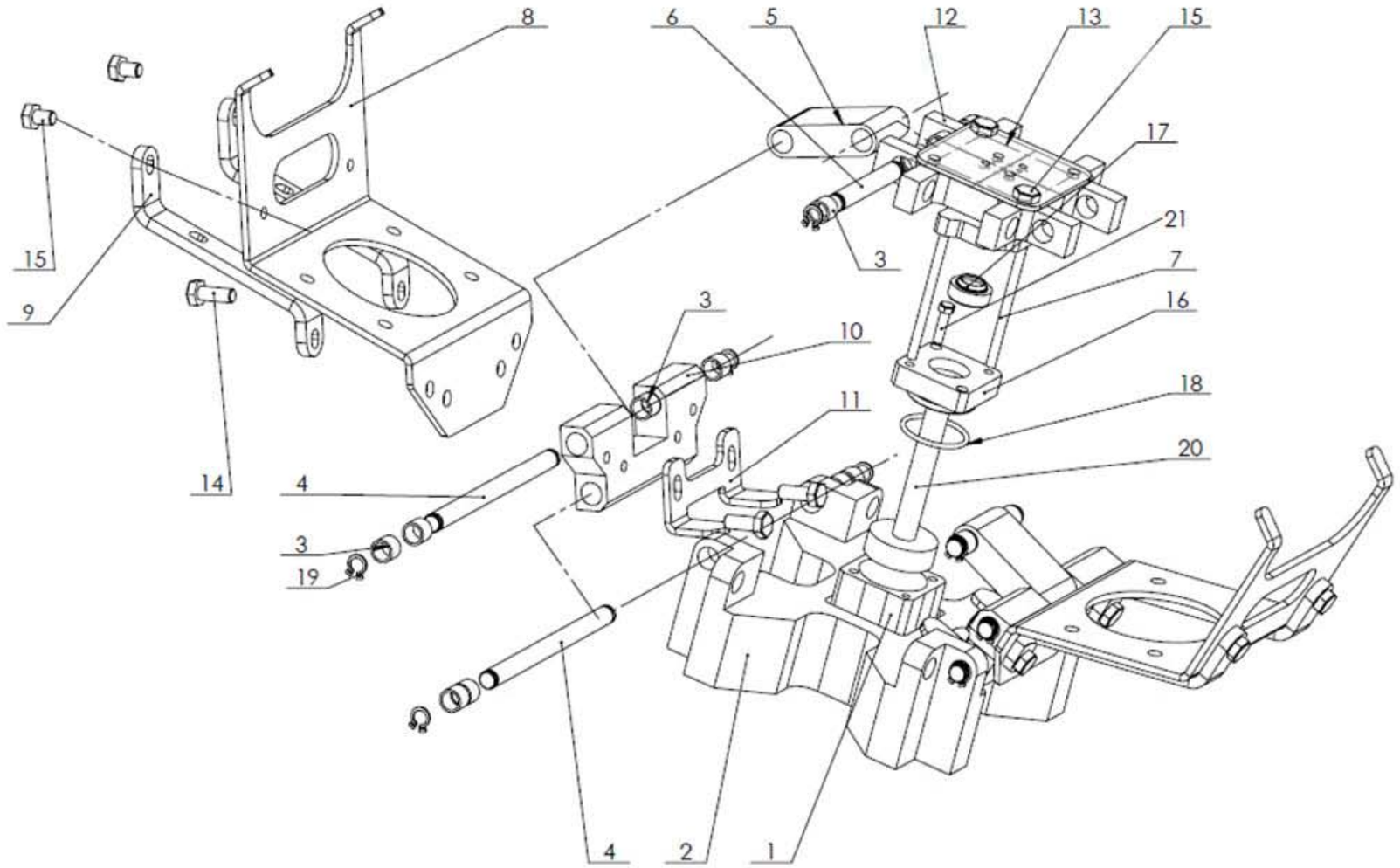

ECHELLE 1:2

Eclaté partiel

FORMAT A3

PINCE PNEUMATIQUE

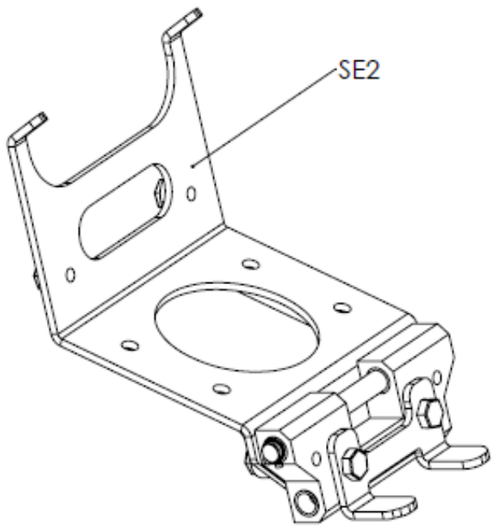

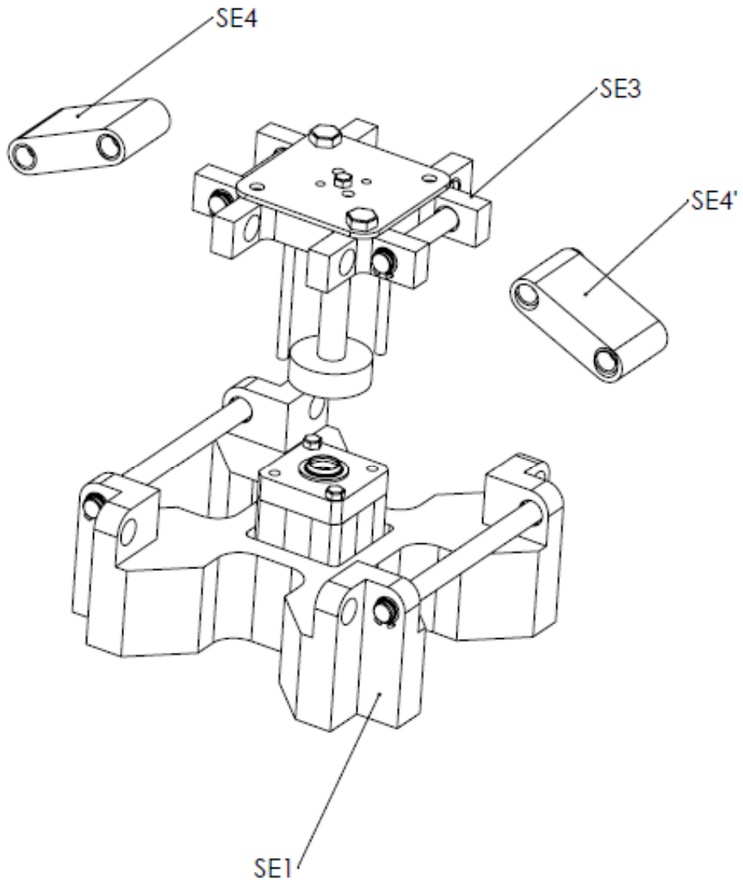

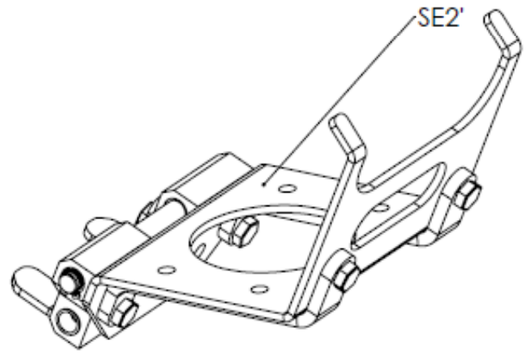

Seulement deux des quatre mâchoires sont représentées

ECHELLE 1:2	Éclaté des sous-ensembles
FORMAT A3	PINCE PNEUMATIQUE

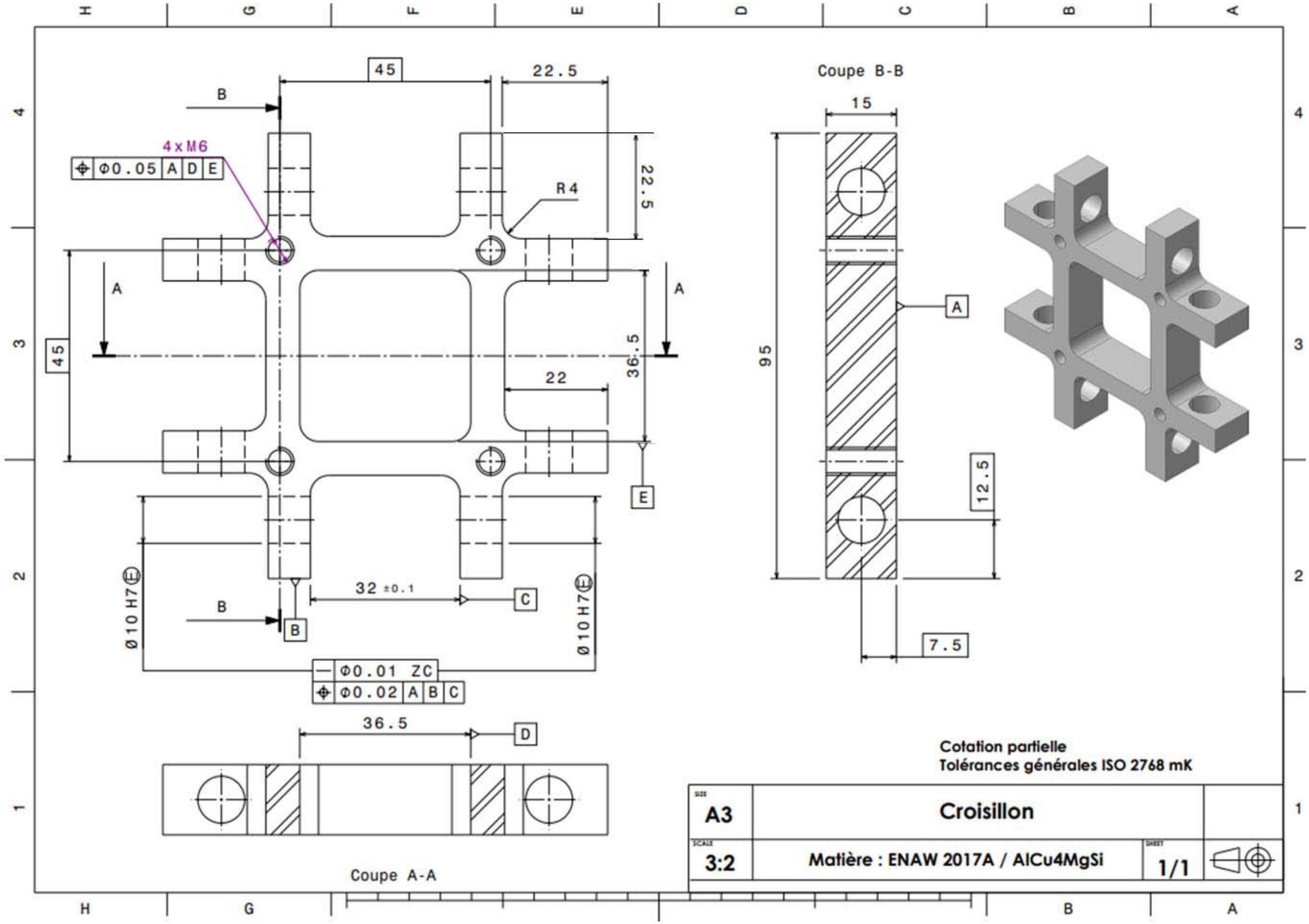
45
22.5
B
4xM6
Φ0.05 A D E
R4
22.5
A
A
45
36.5
22
E
32 ±0.1
B
B
C
Ø10 H7 E
Ø10 H7 E
Φ0.01 ZC
Φ0.02 A B C
36.5
D
Coupe A-A
Coupe B-B
15
95
A
12.5
7.5
Cotation partielle
Tolérances générales ISO 2768 mK
A3
Croisillon
3:2
Matière : ENAW 2017A / AlCu4MgSi
1/1

AVANT-PROJET
D'ETUDE DE FABRICATION
Concours général des métiers

Ensemble	Pince
Pièce	Croisillon
Matière	EN AW 2017A - Al Cu4 Mg Si
Série	1

Phase	DESIGNATION	MACHINE	SCHEMA DE PHASE
010	SCIAGE 100x100x20	Scie à ruban	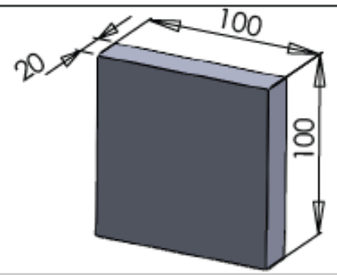
020	FRAISAGE Pointage trous Ø10H7 Perçage trous Ø10H7 Alésage Ø10H7 Sufaçage Pointage des trous taraudés M6 Perçage des trous taraudés M6 Taraudages M6 Ebauche : profil extèrieur et poche Finition : profil extèrieur et poche	DEFINI PAR LE CANDIDAT	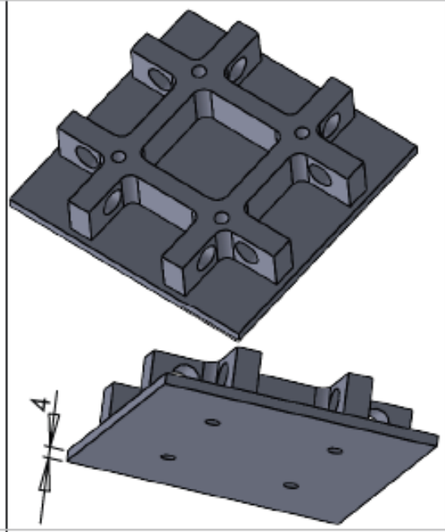
030	FRAISAGE Surfaçage de la semelle Chainfreinage	DEFINI PAR LE CANDIDAT	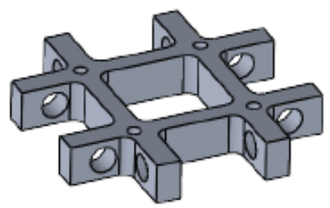
040	NETTOYAGE		
050	CONTROLE		

CONTRAT DE PHASE
Phase 30
Fraisage

Ensemble	Pince
Pièce	Croisillon
Matière	EN AW 2017A - Al Cu4 Mg Si
Série	1
Programme	%1300
Mise en position :	Date

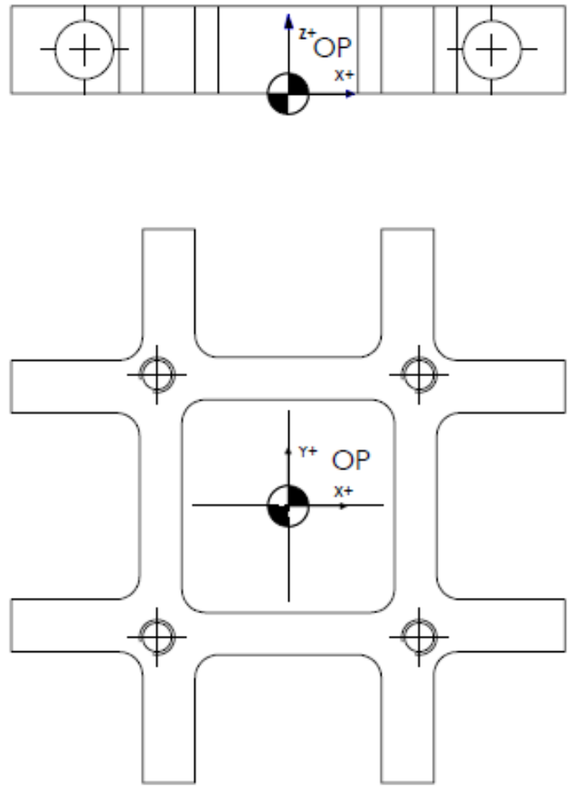

OPERATIONS	OUTILS	Vc m/min	n tr/min	f / fz mm/tr mm/dent	Vf mm/min	T	D
Surfaçage	Fraise à surfacer Ø50 Sandvik T-Max Z=4	200	1300	0.15	195	13	13
Chanfreinage	Fraise à Chanfreiner Ø8 HAM 466 Ø8	150	4800	0.05	960	12	12